СПЕЦИЈАЛНА БОЛНИЦА ЗА ПЛУЋНЕ БОЛЕСТИ «ДР ВАСА САВИЋ»
23000 Зрењанин, Петефијева 4
Тел: (023) 534-368, Тел/Факс: (023) 561-115
ПИБ: 101161066 Матични број: 08671923
Регистарски број: 8215085468
Жиро рачун: 840-471661-84 E-mail: office@plucna.co.rs

КОНКУРСНА ДОКУМЕНТАЦИЈА

за подношење понуда у поступку јавне набавке мале вредности:
Рачунарска опрема и материјал
(БРОЈ: ЈНМВ 1.1.1-14)

Конкурсна документација садржи 47 страна

На основу члана 61 Закона о јавним набавкама ("Сл. Гласник РС", бр. 124/12) члана 6. Правилника о обавезним елементима конкурсне документације у поступцима јавних набавки и начину доказивања испуњености услова ("Сл. Гласник РС' бр.29/13), Одлуке за рачунарску опрему и материјал број 1.1.1-14-4/1 од 31.10.2014.године, Решења о образовању комисије број1.1.1-14/2 од 31.10.2014. године за набавку рачунарске опреме и материјала која спроводи поступак јавне набавке, Комисија је припремила конкурсну документацију.

САДРЖАЈ КОНКУРСНЕ ДОКУМЕНТАЦИЈЕ:

I ОПШТИ ПОДАЦИ О НАБАВЦИ

II ПОДАЦИ О ПРЕДМЕТУ ЈАВНЕ НАБАВКЕ

III ТЕХНИЧКА СПЕЦИФИКАЦИЈА

IV УСЛОВИ ЗА УЧЕШЋЕ У ПОСТУПКУ ЈАВНЕ НАБАВКЕ ИЗ ЧЛ.75. И 76. ЗЈН

И УПУТСТВО КАКО СЕ ДОКАЗУЈЕ ИСПУЊЕНОСТ ТИХ УСЛОВА

V УПУТСТВО ПОНУЂАЧИМА КАКО ДА САЧИНЕ ПОНУДУ

VI ОБРАЗАЦ ПОНУДЕ са техничком спецификацијом

VII МОДЕЛ УГОВОРА

VIII ОБРАСЦИ:

- ОБРАЗАЦ 1 - ИЗЈАВА О ИСПУЊЕНОСТИ УСЛОВА ЗА УЧЕШЋЕ ПОСТУПКУ ЈАВНЕ НАБАВКЕ

- ОБРАЗАЦ 2 - ИЗЈАВА О ИСПУЊЕНОСТИ УСЛОВА ЗА УЧЕШЋЕ ПОСТУПКУ ЈАВНЕ НАБАВКЕ ЗА ПОДИЗВОЂАЧА

- ОБРАЗАЦ 3 - ОБРАЗАЦ ИЗЈАВЕ О ИСПУЊЕНОСТИ УСЛОВА ЗА УЧЕШЋЕ ПОСТУПКУ ЈАВНЕ НАБАВКЕ ЗА ЧЛАНА ГРУПЕ

- ОБРАЗАЦ 4 - ОБРАЗАЦ ИЗЈАВЕ О ПОШТОВАЊУ ОБАВЕЗАиз чл.75 ст.2 ЗЈН.

- ОБРАЗАЦ 5 - ОБРАЗАЦ ИЗЈАВЕ О ПОДНОШЕЊУ НЕЗАВИСНЕ ПОНУДЕ

- ОБРАЗАЦ 6 - Менично овлашћење за добро извршење посла

- ОБРАЗАЦ 7 - ОБРАЗАЦ СТРУКТУРЕ ТРОШКОВА ПРИПРЕМАЊА ПОНУДЕ

- ОБРАЗАЦ 8 - ИЗЈАВА ПОНУЂАЧА О ИЗВРШЕНОМ УВИДУ У ПОСТОЈЕЋУ РАЧУНАРСКУ ИНФРАСТУКТУРУ НАРУЧИОЦА

-ОБРАЗАЦ 9 - Списака запослених по квалификацијама,

I ОПШТИ ПОДАЦИ О НАБАВЦИ

Назив наручиоца: Специјална болница за плућне болести „Др Васа Савић“
Адреса: Петефијева број 4, Зрењанин
Матични број:8671923 **ПИБ**: 101161066
Интернет страница наручиоца: www.plucna.co.rs
Врста поступка јавне набавке: Наручилац спроводи јавну набавку мале вредности;
Предмет јавне набавке: Добра;
Контакт особа:Слободан Лугоња 023 561-115

II ПОДАЦИ О ПРЕДМЕТУ ЈАВНЕ НАБАВКЕ

1. Предмет јавне набавке је набавка добара
2. Назив и ознака из општег речника набавке:
   ОРН-30200000-рачунарска опрема и материјал

3. Јавна набавка није обликована по партијама.

III ТЕХНИЧКА СПЕЦИФИКАЦИЈА И ТЕХНИЧКА ДОКУМЕНТАЦИЈА

ТЕХНИЧКА СПЕЦИФИКАЦИЈА за добра, описана у конкурсној документацији као прилог уз образац ПОНУДЕ

IV УСЛОВИ ЗА УЧЕШЋЕ У ПОСТУПКУ ЈАВНЕ НАБАВКЕ ИЗ ЧЛ.75 И 76 ЗЈН И УПУТСТВО КАКО СЕ ДОКАЗУЈЕ ИСПУЊЕНОСТ ТИХ УСЛОВА

ТАБЕЛА УСЛОВИ-ДОКАЗИ	
1 - ОБАВЕЗНИ УСЛОВИ **чл.75. став 1**	
УСЛОВ	**1. да је регистрован код надлежног органа, односно уписан у одговарајући регистар**
ДОКАЗ	*<u>за правна лица</u>*: Извод из регистра Агенције за привредне регистре, односно извод из регистра надлежног Привредног суда *<u>за предузетнике</u>*: Извод из регистра Агенције за привредне регистре, односно извод из одговарајућег регистра *<u>за физичка лица</u>* : Не доставља се овај доказ
УСЛОВ	**2. да он и његов законски заступник није осуђиван за неко од кривичних дела као члан организоване криминалне групе, да није осуђиван за кривична дела против привреде, кривична дела против животне средине, кривично дело примања или давања мита, кривично дело преваре.**

ДОКАЗ	*<u>за правна лица</u>* Извод из казнене евиденције, односно уверења надлежносг суда и надлежне полицијске управе Министарства унутрашњих послова да оно као и његов законски заступник (уколико има више законских заступника – за сваког од заступника појединачно) није осуђиван за неко од кривичних дела као члан организоване криминалне групе, да није осуђиван за неко од кривичних дела против привреде, кривична дела против заштите животне средине, кривично дело примања или давања мита, кривично дело преваре. *<u>за предузетнике</u>* Извод из казнене евиденције, односно уверења надлежносг суда и надлежне полицијске управе Министарства унутрашњих послова да није осуђиван за неко од кривичних дела као члан организоване криминалне групе, да није осуђиван за неко од кривичних дела против привреде, кривична дела против заштите животне средине, кривично дело примања или давања мита, кривично дело преваре. *<u>за физичка лица</u>* Извод из казнене евиденције, односно уверења надлежносг суда и надлежне полицијске управе Министарства унутрашњих послова да није осуђиван за неко од кривичних дела као члан организоване криминалне групе, да није осуђиван за неко од кривичних дела против привреде, кривична дела против заштите животне средине, кривично дело примања или давања мита, кривично дело преваре.
УСЛОВ	**3. да му није изречена мера забране обављања делатности, која је на снази у време објављивања односно слања позива за подношење понуда**
ДОКАЗ	*<u>за правна лица</u>* Потврде Привредног **<u>и</u>** Прекршајног суда да му није изречена мера забране обављања делатности, **<u>или</u>** Потрвда Агенције за привредне регистре да код овог органа није регистровано да му је као привредном друштву изречена мера забране обављања делатности. *<u>за предузетнике</u>* Потврда Прекршајног суда да му није изречена мера забране обављања делатности, или Потрвда Агенције за привредне регистре да код овог органа није регистровано да му је као привредном субјекту изречена мера забране обављања делатности. *<u>за физичка лица</u>* Потврда Прекршајног суда да му није изречена мера забране обављања одређених послова.

УСЛОВ	**4. да је измирио доспеле порезе, доприносе и друге јавне дажбине у складу са прописима Републике Србије или стране државе када има седиште на њеној територији**
ДОКАЗ	*<u>за правна лица</u>* Уверење пореске управе Министарства финансија и привреде да је измирио доспеле порезе и доприносе и Уверење надлежне локалне самоуправе да је измирио обавезе по основу изворних локалних јавних прихода. *<u>за предузетнике</u>* Уверење пореске управе Министарства финансија и привреде да је измирио доспеле порезе и доприносе и Уверење надлежне локалне самоуправе да је измирио обавезе по основу изворних локалних јавних прихода. *<u>за физичка лица</u>* Уверење пореске управе Министарства финансија и привреде да је измирио доспеле порезе и доприносе и Уверење надлежне локалне самоуправе да је измирио обавезе по основу изворних локалних јавних прихода.
УСЛОВ	**5. има важећу дозволу надлежног органа за обављање делатности која је предмет јавне набавке, ако је таква дозвола предвиђена посебним прописом;**
ДОКАЗ	Није предвиђен
УСЛОВ	**6. Понуђач је дужан да при састављању понуде изричито наведе да је поштовао обавезе које произилазе из важећих прописа о заштити на раду, запошљавању и условима рада, заштити животне средине, као и да гарантује да је ималац права интелектуалне својине**

ДОКАЗ	**Доказ:** ***<u>за правна лица, предузетнике и физичка лица</u>***
	Изјава о поштовању обавеза које произилазе из важећих прописа о заштити на раду, запошљавању и условима рада, заштити животне средине и којом гарантује да је ималац права интелектуалне својине.

Испуњеност напред наведених обавезних услова из члана 75 став 1 тачка 1-4 ЗЈН а у складу са чланом 77. став 4. ЗЈН и овом конкурсном документацијом понуђач доказује ИЗЈАВОМ КАКО ЈЕ ОБЈАШЊЕНО У УПУТСТВО О НАЧИНУ НА КОЈИ СЕ ДОКАЗУЈЕ ИСПУЊЕНОСТ УСЛОВА ЗА УЧЕШЋЕ У ПОСТУПКУ ЈАВНЕ НАБАВКЕ :

Понуђач у поступку јавне набавке мора испуњавати и додатне услове у погледу финансијског, техничког и кадровског капацитета.

Финансијском капацитет

Право учешћа у поступку јавне набавке имају Понуђачи који су остварили просечан пословни приход у задње три године (2011., 2012. и 2013. година) изнад **6.000.000,00 динара,**

Финансијки капацитет понуђач доказује сходно члану 77. став 4. Закона о јавним набавкама, потписивањем обрасца ИЗЈАВЕ о испуњавању услова за учешће у поступку јавне набавке захтеваних чланом 75. и чланом 76. закона о јавним набавкама.

Пословни капацитет

Право учешћа учешћа у поступку јавне набавке имају Понуђачи који поседују:

1) доказ да су овлашћени партнери произвођача серверске и активне мрежне опреме које је предмет њихове понуде.
2) Доказ да поседују ИСО 9001 стандард
3) Доказ да поседују ИСО 27000 стандард

Потребан пословни капацитет, Понуђач доказује, сходно члану 77. став 4. Закона о јавним набавкама, потписивањем обрасца ИЗЈАВЕ о испуњавању услова за учешће у поступку јавне набавке захтеваних чланом 75. и чланом 76. закона о јавним набавкама.

Кадровски капацитет

Право учешћа у поступку јавне набавке имају Понуђачи који на дан 31.10.2014. године имају :

1) најмање 15 стално запослених од којих минимум 1 запосленог инжењера са сертификатима за ЛИНУКС оперативни систем (LINUX master, LINUX System administrator), минимум 2 запослена са сертификатима за познавање рачунарских мрежа (Cisco CCNA, CCNP ili ekvivalent), потврду оверену од стране наручиоца да су извршили увид у постојеће стање информационог система наручиоца (потврда је саставни део тендерске документације)

Потребан кадровски капацитет понуђач доказује сходно члану 77. став 4. Закона о јавним набавкама, потписивањем обрасца ИЗЈАВЕ о испуњавању услова за учешће у поступку јавне набавке захтеваних чланом 75. и чланом 76. закона о јавним набавкама са образцем Списка запослених по квалификацијама.

Потврда о извршеном увиду у постојећу информатичку инфраструктуру

Понуђач као додатни услов мора доставити документ којим изјављује да је обишао локацију Наручиоца (Образац 8) , стекао увид у постојеће стање инормационог система и у све информације које су неопходне за припрему понуде у поступку јавне набавке мале вредности, укључујући и шему мрежне инфраструктуре у коју је потребоно инкорпорирати опрему која је предмет Јавне набавке мале вредности.

УСЛОВИ КОЈЕ МОРА ДА ИСПУНИ СВАКИ ПОДИЗВОЂАЧ члан 80. ЗЈН

Уколико понуђач подноси понуду са подизвођачем, подизвођач мора испуњавати законом прописане обавезне услове само за тачке од 1-4 из чл.75 став 1 ЗЈН и став 2, док додатне услове испуњава понуђач.

УСЛОВИ КОЈЕ МОРА ДА ИСПУНИ СВАКИ ОД ПОНУЂАЧА ИЗ ГРУПЕ ПОНУЂАЧА члан 81 ЗЈН

Уколико се подноси заједничка понуда сваки понуђач из групе понуђача мора испунити прописане обавезне услове из члана 75 став 1 ЗЈН тачке од 1-4 , и став 2. Група понуђача додатне услове могу испунити заједнички.

У складу са чланом 81 став 3 ЗЈН саставни део заједничке понуде је **споразум** којим се понуђачи из групе међусобно и према наручиоцу обавезују на извршење јавне набавке.

УПУТСТВО О НАЧИНУ НА КОЈИ СЕ ДОКАЗУЈЕ ИСПУЊЕНОСТ УСЛОВА ЗА УЧЕШЋЕ У ПОСТУПКУ ЈАВНЕ НАБАВКЕ

Испуњеност обавезних услова из члана 75 став 1 тачка 1-4 ЗЈН а у складу са чланом 77. став 4. ЗЈН и овом конкурсном документацијом понуђач доказује на следећи начин:

- Достављањем **Изјаве о испуњавању услова из члана 75 ЗЈН у поступку јавне набавке мале вредности за понуђача** -уколико подноси самосталну понуду или понуду са подизвођачем (Образац 1 из конкурсне документације);

- Достављањем **Изјаве о испуњавању услова из члана 75 ЗЈН у поступку јавне набавке мале вредности за подизвођача**– уколико се подноси понуда са подизвођачем (Образац 2 из конкурсне документације).

-Достављањем **Изјаве о испуњавању услова из члана 75 ЗЈН у поступку јавне набавке мале вредности за члана групе** - за све учеснике у заједничкој понуди (Образац 3 из конкурсне документације);

***Испуњеност обавезног услова из члана 75. став 2. ЗЈН* понуђач доказује на следећи начин:**

- Достављањем Изјаве о поштовању обавеза које произилазе из важећих прописа о заштити на раду, запошљавању и условима рада, заштити животне средине и којом гарантује да је ималац права интелектуалне својине (Образац 4).

***Испуњеност додатних услова из члана 76. ЗЈН* понуђач доказује на следећи начин како је наведено у упуству- Изјавом.**

Уколико понуђач не достави тражене доказе за обавезне услове понуда ће бити одбијена као битни недостатак понуде, што је у складу са чланом 106. став 1. тачка 1 и 2. Закона о јавним набавкама.

У складу са чланом 79. став 2. ЗЈН, Наручилац може пре доношења одлуке о додели уговора да тражи од понуђача чија је понуда оцењена као најповољнија да достави на увид оригинал или оверену копију свих или појединих доказа (докази за обавезне услове под као и доказе за додатне услове) у року који не може бити дужи од 5 дана од дана пријема писменог позива Наручиоца .

Докази наведени под тачкама 2, 3 и 4 члана 75 став 1.ЗЈН не могу бити старији од два месеца рачунајући од дана који је конкурсном документацијом одређен за датум отварања понуда.

Доказ наведен под тачком 3. мора бити издат након објављивања позива за подношење понуда.

Уколико понуђач у остављеном року не достави на увид оригинал или оверену копију тражених доказа, наручилац ће његову понуду одбити као неприхватљиву.

Уколико је доказ о испуњености услова електронски документ, понуђач доставља копију електронског документа у писаном облику, у складу са законом којим се уређује електронски документ.

V УПУТСТВО ПОНУЂАЧИМА КАКО ДА САЧИНЕ ПОНУДУ

Упутство понуђачима како да сачине понуду садржи податке о захтевима наручиоца у погледу садржине понуде, као и услове под којима се спроводи поступак јавне набавке.

1. ПОДАЦИ О ЈЕЗИКУ НА КОЈЕМ ПОНУДА МОРА ДА БУДЕ САСТАВЉЕНА

Наручилац припрема конкурсну документацију и води поступак на српском језику. Понуђач је дужан да понуду сачини на српском језику према заахтевима из конкурсне документације.Изузетно, називи рачунарске опреме и њених саставних делова, могу бити на енглеском језику.

2. НАЧИН ПОДНОШЕЊА ПОНУДА

Заинтересовни понуђачи могу преузети позив и конкурсну документацију на интернет страници наручиоца **www.plucna.co.rs** или на Порталу јавних набавки, **www.portal.ujn.gov.rs**

Увид у конкурсну документацију као и преузимање исте може се извршити и лично у просторијама наручиоца Специјалне болнице за плућне болести «Др Васа Савић», Петефијева број 4, Зрењанин, сваког радног дана од 09,00 часова до 14,00 часова а последњег дана до истека рока за подношење понуда. Понуда се припрема и подноси у складу са позивом за подношење понуде и конкурсном документацијом.

Конкурсном документацијом ближе су одређени услови за учешће у поступку, као и начин доказивања испуњености услова.

Достављање понуде електронским путем није дозвољено

Понуда се подноси у затвореној коверти или кутији, затворену на начин да се приликом отварања понуда може са сигурношћу утврдити да се први пут отвара.

Понуде према напред наведеном упутству се достављају непосредно или путем поште на адресу:Специјалне болнице за плућне болести „Др Васа Савић“,Петефијева број 4, Зрењанин или лично на наведену адресу Специјалне болнице за плућне болести „Др Васа Савић“ референту набавке.

На коверти обавезно назначити:

Специјална болница за плућне болести „Др Васа Савић“, Петефијева бр.4, 23000 Зрењанин

„ПОНУДА ЗА ЈАВНУ НАБАВКУ РАЧУНАРСКА ОПРЕМА И МАТЕРИЈАЛ

БРОЈ ЈНМВ 1.1.1-14 добра

ПО ПОЗИВУ БРОЈ 1.1.1-14/4

- НЕ ОТВАРАТИ -

Навести назив и адресу подносиоца понуде (пожељно је навести и контакт телефон или e- mail адресу. Рок за **достављање понуда је 20.11.2014.године до 09.00 часова, без** обзира на начин подношења. Понуда приспела по истеку датума и сата одређених у позиву сматраће се неблаговременом, а наручилац ће је по окончању поступка отварања понуда вратити неотворену на адресу понуђача са назнаком «небалаговремена»

Сва обавештења везана за предметну јавну набавку (обавештење о продужењу рока за подношење понуда, обавештење о изменама и допунама конкурсне документације, обавештење о додатним информацијама, појашњењима или одговорима на питања понуђача и сл.), Наручилац ће благовремено објавити на порталу јавних набавки и на својој интернет страници.

3. МЕСТО, ВРЕМЕ И НАЧИН ОТВАРАЊА ПОНУДА

Понуде ће се јавно отварати у дану истека рока за достављање понуда односно дана 20.11.2014.године у библиотеци зграде Специјалне болнице за плућне болести «Др Васа Савић» Зрењанин,Петефијева број 4 у 09,15 часова

Јавном отварању понуда могу присуствовати сва заинтересована лица.

На основу члана 103. став .4 Закона о јавним набавкама наручилац ће искључити јавност у поступку отварања понуда уколико је то потребно ради заштите података који представљају пословну тајну у смислу закона којим се уређује заштита пословне тајне или представљају тајне податке у смислу закона којим се уређује тајност података.На основу наведеног наручилац ће донети одлуку којом одређује разлоге за искључење јавности и да ли се искључење јавности односи н на представнике понуђача

У поступку отварања понуда могу активно учествовати само овлашћени представници понуђача. Овлашћени представници понуђача у обавези су да пре почетка поступка јавног отварања понуда уредно предају Комисији за јавне набавке **пуномоћје (овлашћење) за учешће у поступку отварања понуда.** Пуномоћје треба да је издато на меморандуму понуђача, оверено печатом и потписом овлашћеног лица. Број пуномоћја и име представника понуђача се уписује у Записник о отварању понуда, а који ће потписати записник и преузети примерак истог.

Представник понуђача који учествује у поступку отварања понуда има право да приликом отварања понуда изврши увид у податке који се уносе у записник о отварању понуда.

Понуђачима који нису учествовали у поступку отварања понуда Наручилац је дужан да достави записник у року од три дана од дана отварања понуда.

4. ПОПУЊАВАЊЕ ОБРАСЦА ПОНУДЕ И ОБРАЗАЦА ДАТИХ У КОНКУРСНОЈ ДОКУМЕНТАЦИЈИ

Понуду чине образац понуде и остали припадајући обрасци (у зависности како понуђач наступа) а који су саставни део конкурсне документације.

Понуда мора бити дата на обрасцима из конкурсне документације који су понуђачу достављени лично или су преузети на Порталу јавних набавки или интернет страници Наручиоца **www.plucna.co.rs.**

Достављање понуде електронским путем није дозвољено.

Понуда се саставља тако што понуђач уписује све захтеване податке у обрасце који су саставни део конкурсне документације.

Све ставке у обрасцима морају бити попуњене на српском језику, јасне, недвосмислене а сами обрасци потписани и оверени од стране овлашћеног лица понуђача.

Образац понуде и обрасци дати у конкурсној документацији морају бити читко попуњени хемијском оловком, писаћом машином или електронским путем. Није дозвољено попуњавати обрасце графитном оловком.

У обрасцу трошкова припреме понуде могу бити приказани трошкови израде узорка или модела, ако су израђени у складу са техничким спецификацијама наручиоца и трошкови прибављања средства обезбеђења

Трошкове припреме и подношења понуде сноси искључиво понуђач и не може тражити од наручиоца накнаду тршкова.

Модел уговора је саставни део конкурсне документације.

Уколико понуду подноси понуђач који наступа самостално, потребно је да модел

уговора попуни, потпише и овери печатом овлашћено лице понуђача чиме потврђује да прихвата све елементе уговора.

У случају подношења понуде са учешћем подизвођача, модел уговора попуњава, потписује и оверава овлашћено лице понуђача.

У случају подношења заједничке понуде у моделу уговора морају бити наведени сви чланови групе понуђача. Модел уговора попуњава, потписује и оверава носилац посла односно његово овлашћено лице, а све према Споразуму којим се чланови групе међусобно а и према наручиоцу обавезују на извршење предметне јавне набавке и који достављају у уз понуду.

Изјавом о независној понуди која је саставни део конкурсне документације, понуђач под пуном материјалном и кривичном одговорношћу потврђује да је понуду поднео независно, без договора са другим понуђачима или заинтересованим лицима.

Напомена за понуђаче: Понуђачи су у обавези да доставе обрасце који су наведени у оквиру конкурсне документације, а све према упутствима који су наведени код сваког појединог обрасца.

Понуда се сматра прихватљивом ако испуњава све услове из Закона о јавним набавкама као и остале услове и захтеве наручиоца прописане овим упутством и конкурсном документацијом.

5. ГРЕШКЕ ПРИ САЧИЊАВАЊУ ПОНУДЕ

Уколико се приликом сачињавања понуде сачини грешка, понуђач може такву грешку отклонити на начин што ће погрешно написане речи-текст, унету цифру или заокружена понуђена опција прецртати, а након тога поред исправљеног дела понуде стави потпис одговорног лица понуђача и извршити оверу печатом, с тим да ће у случају подношења заједничке понуде потпис и оверу печатом извршити овлашћени члан групе понуђача-односно његово овлашћено лице

6. ПОНУДА СА ВАРИЈАНТАМА

Понуда са варијантама није дозвољена.

7. ИЗМЕНЕ И ДОПУНЕ КОНКУРСНЕ ДОКУМЕНТАЦИЈЕ

Наручилац може да измени или допуни конкурсну документацију у року предвиђеном за подношење понуда.

Ако наручилац у року предвиђеном за подношење понуда измени или допуни конкурсну документацију, без одлагања и накнаде, те измене или допуне ће објавити на интернет страници Наручиоца - **www.plucna.co.rs** и на Порталу јавних набавки.

Уколико наручилац измени или допуни конкурсну документацију осам или мање дана пре истека рока за подношење понуда, наручилац је дужан да продужи рок за подношење понуда. Обавештење о продужењу рока за подношење понуда ће објавити на интернет страници Наручиоца- **www.plucna.co.rs** и на Порталу јавних набавки.

По истеку рока предвиђеног за подношење понуда наручилац не може да мења или допуњује конкурсну документацију.

Стране које садрже извршене измене биће обележене истим бројем као и стране које замењују с тим да ће се броју стране додати слово, док ће нове стране којим се конкурсна

документација допуњује бити обележене новим бројевима са напоменом у допису наручиоца уз који ће бити достављена допуна, о укупном броју страна конкурсне документације .

Стране које садрже извршене измене прилажу се конкурсној документацији уместо страна које се замењују а уколико се врши допуна конкурсне документације, нове стране се додају, према упутству наручиоца које ће се навести у допису.

Све измене или допуне конкурсне документације објављене на напред наведени начин и у наведеном року чине саставни део конкурсне документације.

8. ДОДАТНЕ ИНФОРМАЦИЈЕ И ПОЈАШЊЕЊА КОНКУРСНЕ ДОКУМЕНТАЦИЈЕ

Заинтересовано лице може у писаном облику да тражи од наручиоца додатне информације или појашњења у вези са припремањем понуде најкасније 5 дана пре истека рока за подношење понуда.

Питања упутити на адресу: Специјална болница за плућне болести „Др Васа Савић“, Петефијева 4, 23000 Зрењанин или на e-mail Специјалне болнице за плућне болести „Др Васа Савић“: **nabavka@plucna.co.rs** , са напоменом

„Питања за јавну набавку“

Рачунарска опрема и материјал ЈНМВ 1.1.-14- добра по позиву на број 1.1.1-14/4

Питања се могу упутити и електронским путем на **e-mail nabavka@plucna.co.rs**

Наручилац ће послати одговор у писаном облику у року од 3 дана од дана пријема захтева и истовремено ће ту информацију објавити на интернет страници Наручиоца **www. plucna.co.rs** и на Порталу јавних набавки.

Тражење додатних информација и појашњења у вези са припремањем понуда телефонским путем није дозвољено.

Комуникација

Комуникација се у поступку јавне набавке и у вези са обављањем послова јавних набавки одвија писаним путем, односно путем поште, електронске поште или факсом.

Изабрано средство комуникације мора бити широко доступно, тако да не ограничава могућност учешћа заинтересованих лица у поступку јавне набавке.

Комуникација треба да се одвија на начин да се поштују рокови предвиђени овим законом и да се у том циљу, када је то могуће, користе електронска средства.

Комуникација се мора одвијати на начин да се обезбеди чување поверљивих и података о заинтересованим лицима, података о понудама и понуђачима до отварања понуда, да се обезбеди евидентирање радњи предузетих у поступку и чување документације у складу са прописима којима се уређује област документарне грађе и архива.

Ако је документ из поступка јавне набавке достављен од стране наручиоца или понуђача путем електронске поште или факсом, **страна која је извршила достављање дужна је да од друге стране захтева да на исти начин потврди пријем тог документа, што је друга страна дужна и да учини када је то неопходно као доказ да је извршено достављање.**

9. НАЧИН ИЗМЕНЕ, ДОПУНЕ И ОПОЗИВ ПОНУДЕ ПОНУЂАЧА

У року за подношење понуда наведеног у позиву, понуђач може да измени, допуни или опозове своју понуду.

Измена, допуна као и опозив понуде се подноси у затвореним ковертама препорученом поштом на адресу Наручиоца: Специјална болница за плућне болести „Др Васа Савић“ Петефијева број 4, Зрењанин, или лично на наведену адресу са назнаком у зависности од конкретне потребе “Измене“ или „Допуне „ или “Измене и Допуне“ или „Опозив“ понуде **за јавну набавку Рачунарска опрема и материјал ЈНМВ 1.1.1-14 – добра по позиву број 1.1.1-14/4 – НЕ ОТВАРАТИ.**

По истеку рока за подношење понуда, понуђач не може вршити измену, допуну или опозив понуде.

10. КРИТЕРИЈУМ ЗА ОЦЕНУ ПОНУДА

Понуђач припрема понуду имајући у виду критеријум за оцењивање понуде.

Одлука о додели уговора о јавној набавци мале вредности донеће се применом критеријума «**најнижа понуђена цена» .**

На основу понуђене цене сачиниће се ранг листа понуда понуђача са понуђеном ценом.

У ситуацији када постоје две или више понуда са истом понуђеном ценом наручилац ће избор најповољније понуде извршити на тај начин што ће као најповољнија бити прихваћена понуда која је прва стигла и заведена код Наручиоца.

11. РАЧУНСКА ПРОВЕРА ПОНУДА

Наручилац може, уз сагласност понуђача да изврши исправке рачунских грешака уочених приликом разматрања понуде по окончаном поступку отварања понуда.

У случају разлике између јединичне и укупне цене, меродавна је јединична цена.

Ако се понуђач не сагласи са исправком рачунских грешака, наручилац ће његову понуду одбити као неприхватљиву.

12. СТРУЧНА ОЦЕНА ПОНУДА

Након спроведене стручне оцене понуда, биће вредноване само понуде које су предате благовремено и које у потпуности испуњавају све захтеве из конкурсне документације тј.понуде које су одговарајуће и прихватљиве.Неодговарајуће понуде се неће даље разматрати већ ће бити одбијене.

а) ***Благовремена понуда*** је понуда која је примљена од стране наручиоца у року одређеном у позиву за подношење.

б) ***Одговарајућа понуда*** је понуда која је благовремена и за коју је утврђено да потпуно испуњава све услове из техничке спецификације.

ц) ***Прихватљива понуда*** је понуда која је благовремена, коју наручилац није одбио због битних недостатака, која је одговарајућа,која не ограничава, нити условљава права наручиоца или обавезе понуђача и која не прелази износ процењене вредности јавне набавке.

13. РАЗЛОЗИ ЗА ОДБИЈАЊЕ ПОНУДЕ

Понуда ће бити одбијена :

1) уколико није благовремена

2) уколико поседује битне недостатке

3) уколико није одговарајућа

4) уколико ограничава права наручиоца

5) уколико условљава права наручиоца

6) уколико ограничава обавезе понуђача

7) уколико прелази процењену вредност јавне набавке

14. БИТНИ НЕДОСТАЦИ ПОНУДЕ СУ

1) уколико понуђач не докаже да испуњава обавезне услове за учешће

2) уколико понуђач не докаже да испуњава додатне услове (у случају када су додатни услови прописани Конкурсном документацијом)

3) уколико је понуђени рок важења понуде краћи од прописаног

4) уколико понуда садржи друге недостатке због којих није могуће утврдити стварну садржину понуде или није могуће упоредити са другим понудама.

15. ЦЕНА

Цене у понуди треба да буду изражене у динарима без ПДВ-а и са ПДВ-ом.

Бодоваће се укупна цена без ПДВ-а без обзира што понуђач мора навести износ ПДВ и цену са ПДВ-ом.

Ако наручилац сматра да је у понуди исказана неуобичајено ниска цена, поступиће у складу са чланом 92. ЗЈН.

16. НЕУОБИЧАЈЕНО НИСКА ЦЕНА

Наручилац може да одбије понуду због неуобичајено ниске цене.

Неуобичајено ниска цена је она која значајно одступа у односу на тржишно упоредиву цену и изазива сумњу у могућност извршења предметне јавне набавке.

Ако наручилац оцени да понуда садржи неуобичајено ниску цену, захтеваће од понуђача детаљно образложење свих њених саставних делова које сматра меродавним.

Наручилац ће одредити примерен рок за одговор и по добијању образложења провериће меродавне елементе понуде.

17. РОК И НАЧИН ПЛАЋАЊА

- Плаћање динарско на рачун понуђача.

- По испоруци предметмих добара , а на основу примљене неспорне фактуре, у року од 15 дана од дана пријема фактуре.

18. РОК, МЕСТО И НАЧИН ИЗВРШЕЊА

Рок испоруке не може бити дужи од 15 дана од дана закључења Уговора.

Сви додатни трошкови везани за ову јавну набавку , инсталација, обука лица за руковање опремом на адреси Петефијева бр. 4 , Зрењанин, Специјална болница за плућне болести «Др Васа Савић» падају на терет Добављача добара.

19. ПЕРИОД ВАЖЕЊА ПОНУДЕ

Рок важења понуде не може бити краћи од 30 дана од дана отварања понуда.

У случају да понуђач наведе краћи рок важења понуде, понуда ће бити одбијена као неприхватљива.

У случају истека рока важења понуде, наручилац може да у писаном облику затражи од понуђача продужење рока важности понуде.

Уколико понуђач прихвати захтев за продужење рока важења понуде не може мењати понуду.

20. ПОНУЂАЧ

Понуђачем се сматра:

1. понуђач који наступа самостално (понуду подноси самостално)
2. понуђач који наступа са подизвођачем
3. група понуђача која подноси заједничку понуду.

Понуђач може да поднесе само једну понуду. Понуђач који је самостално поднео понуду не може истовремено да учествује у заједничкој понуди или као подизвођач, нити исто лице може да учествује у више заједничких понуда.

Наручилац ће понуду тог понуђача као и све понуде у које је тај понуђач укључен одбити као неприхватљиве.

21. ПОНУДА СА ПОДИЗВОЂАЧЕМ

Учешће са подизвођачем мора у потпуности бити у складу са чланом 80. ЗЈН.

Понуђач је дужан да у понуди наведе да ли ће извршење набавке делимично поверити подизвођачу, као и да наведе у својој понуди, назив подизвођача, проценат укупне вредности набавке који ће поверити подизвођачу, а који не може бити већи од 50 % као и део предмета набавке који ће извршити преко подизвођача.

Уколико уговор између наручиоца и понуђача буде закључен, тај подизвођач ће бити наведен у уговору о јавној набавци.

Сваки подизвођач мора да испуни обавезне услове из члана 75. став 1. тач. 1) до 4) Закона о јавним набавкама и став 2 истог закона. Додатне услове испуњава понуђач.

Понуђач је дужан да наручиоцу, на његов захтев, омогући приступ код подизвођача ради утврђивања испуњености услова.

Понуђач односно добављач у потпуности одговара наручиоцу за извршење обавеза из поступка јавне набавке, односно за извршење уговорних обавеза, без обзира на број подизвођача.

Добављач не може ангажовати као подизвођача лице које није навео у понуди, у супротном наручилац ће реализовати средство обезбеђења и раскинути уговор, осим ако би раскидом уговора наручилац претрпео знатну штету.

Добављач може ангажовати као подизвођача лице које није навео у понуди, ако је на страни подизвођача након подношења понуде настала трајнија неспособност плаћања, ако то лице испуњава све услове одређене за подизвођача и уколико добије претходну сагласност наручиоца.

22. ЗАЈЕДНИЧКА ПОНУДА

Понуду може поднети група понуђача.

Уколико се подноси заједничка понуда, носилац посла који ће заступати групу понуђача пред наручиоцем, је у обавези да попуни, потпише и овери све обрасце у конкурсној документацији који се односе на заједничку понуду.

Учешће са заједничком понудом мора у потпуности бити у складу са чланом 81. ЗЈН.

Сваки понуђач из групе понуђача мора да испуни обавезне услове из члана 75. став 1. тач. 1) до 4) Закона о јавним набавкама и став 2 истог закона , докк додатне услове испуњавају заједнички сви чланови групе..

Саставни део заједничке понуде је **споразум** којим се понуђачи из групе међусобно и према наручиоцу обавезују на извршење јавне набавке, а који обавезно садржи податке из члана 81. став 4. тач. 1) до 6) закона и то о:

-члану групе који ће бити носилац посла, односно који ће поднети понуду и који ће заступати групу понуђача пред наручиоцем;

-понуђачу који ће у име групе понуђача потписати уговор;

-понуђачу који ће у име групе понуђача дати средство обезбеђења;

-понуђачу који ће издати рачун;

-рачуну на који ће бити извршено плаћање;

-обавезама сваког од понуђача из групе понуђача за извршење уговора.

Понуђачи из групе понуђача одговарају неограничено солидарно према наручиоцу.

23. ПОДНОШЕЊЕ ПОНУДЕ ОД СТРАНЕ ЗАДРУГЕ

Задруга може поднети понуду самостално, у своје име, а за рачун задругара или

заједничку понуду у име задругара.

Ако задруга подноси понуду у своје име за обавезе из поступка јавне набавке и уговора о јавној набавци одговара задруга и задругари у складу са законом.

Ако задруга подноси заједничку понуду у име задругара за обавезе из поступка јавне набавке и уговора о јавној набавци неограничено солидарно одговарају задругари.

24. НЕГАТИВНЕ РЕФЕРЕНЦЕ

Наручилац ће одбити понуду уколико поседује доказ да је понуђач у претходне три године у поступку јавне набавке:

1) поступао супротно забрани из чл.23. и 25. ЗЈН

2) учинио повреду конкуренције;

3) доставио неистините податке у понуди или без оправданих разлога одбио да закључи уговор о јавној набавци, након што му је уговор додељен;

4) одбио да достави доказе и средства обезбеђења на шта се у понуди обавезао;

Наручилац ће одбити понуду уколико поседује доказ који потврђује да понуђач није испуњавао своје обавезе по раније закљученим уговорима о јавним набавкама који су се односили на исти предмет јавне набавке, а за период од претходне три године. Докази на основу којих ће наручилац одбити понуду наведени су у члану 82. став 3. ЗЈН.

Наручилац може одбити понуду ако поседује доказ из чл.82 став 3. тачка 1. ЗЈН, који се односи на поступак који је спровео или уговор који је закључио и друго наручилац ако је предмет јавне набавке истоврстан.

Такође, наручилац ће понуду понуђача који је на списку негативних референци одбити као неприхватљиву, ако је предмет јавне набавке истоврстан предмету за који је понуђач добио негативну референцу.

Наручилац је дужан да Управи за јавне набавке одмах достави доказ негативне референце.Управа ће донети о томе закључак у складу са чл.83 ЗЈН

На основу донетих закључка из предходног става, Управа за јавне набавке води списак негативних референци који објављује на Порталу јавних набавки.

У списак негативних референци поред назива понуђача, односно добављача, уписује се доказ негативне референце, наручилац који је доставио доказ, предмет јавне набавке за коју је добио негативну референцу са ознаком из општег речника набавке, и датум утврђивања и важења негативне референце.

25. ЗАШТИТА ПОДАТАКА И ОДРЕЂИВАЊЕ ПОВЕРЉИВОСТИ

Наручилац је дужан да:

1) чува као поверљиве све податке о понуђачима садржане у понуди које је као такве, у складу са законом, понуђач означио у понуди;

2) одбије давање информације која би значила повреду поверљивости података добијених у понуди;

3) чува као пословну тајну имена заинтересованих лица, понуђача и подносилаца пријава, као и податке о поднетим понудама, односно пријавама, до отварања понуда, односно пријава.

Неће се сматрати поверљивим докази о испуњености обавезних услова, цена и други подаци из понуде који су од значаја за примену елемената критеријума и рангирање понуде.

Наручилац ће као поверљива третирати она документа која у десном горњем углу великим словима имају исписано «ПОВЕРЉИВО», а испод тога потпис лица које је потписало понуду. Ако се поверљивим сматра само поједини податак у документу, поверљиви део мора бити подвучен црвено, а у истом реду уз десну ивицу мора бити исписано «ПОВЕРЉИВО».

Наручилац не одговара за поверљивост података који нису означени на горе наведени начин.

Сва документа односно подаци који нису означени као поверљиви, односно нису заштићени одредбом члана 14. ЗЈН, могу бити предмет увида других понуђача који то затраже по основу члана 110. ЗЈН.

26.СРЕДСТВА ОБЕЗБЕЂЕЊА

Понуђач коме се додели уговор, дужан је да у моменту потписивања уговора достави:

- Једну регистровану, потписану и оверену сопствену бланко соло меницу **за добро извршење посла**

-Менично – овлашћење **за добро извршење посла** са клаузулом «без протеста», на износ од 10% од вредности уговора без ПДВ, са роком важења 10 дана дужим од коначног испоруке добара .Образац дат у оквиру документације.

- Једну регистровану, потписану и оверену сопствену бланко соло меницу

-Менично – овлашћење **за добро извршење посла** са клаузулом «без протеста», на износ од 10% од вредности уговора без ПДВ, са роком важења 10 дана дужим од коначног испоруке добара .

- Копију захтева за регистрацију менице оверене од стране пословне банке

- Копију картона депонованих потписа (за рачун који је наведен у меничном овлашћењу)

Меница као инструмент обезбеђења за добро извршење посла може се активирати - уновчити нарочито у следећим ситуацијама ако изабрани понуђач :

- не испоштује одредбе уговора,

- не испоручи она добра која су тражена у погледу дате спецификације,

- по позиву Наручиоца не замени она добра на којима се евентуално уоче недостаци,

- не испоручи добра по ценама и врсти предвиђеним овим Уговором.

За случај да се продуже рокови за извршење услуге и извршење обавеза продужавају се и рокови важења средстава финансијског обезбеђења.

Захтеви за регистрацију меница дужник подноси својој пословној банци, а банка их оверава и даље прослеђује НБС, која на својој интернет страници објављује регистровану меницу .

Менице и менична овлашћења треба да буду оверена печатом и потписани од стране лица овлашћеног за располагање финансијским средствима наведеног у приложеном депо картону.

Картони депонованих потписа лица овлашћеног за располагање финансијским средствима, који се прилажу морају бити издати од пословне банке коју понуђач наводи у меничном овлашћењу.

Сви инструменти финансијског обезбеђења морају бити неопозиви, безусловни, и плативи на први позив и без права на приговор, не могу да садрже додатне услове за исплату, краће рокове као и мањи износ од оног што одреди наручилац или промењену месну надлежност за решавање спорова која је утврђена у самом уговору. Све евентулне спорове укључујући и спорове везане за средства финансијског обезбеђења решаваће надлежни суд у Зрењанину.

Уколико изабрани понуђач приликом закључења уговора не достави менице, менична овлашћења, копије захтева за регистрацију меница оверених од стране пословне банке као и копију картона депонованих потписа како је то захтевано конкурсном документацијом сматраће се да уговор није ни закључен, а наручилац може уговор закључити са првим следећим понуђачем према условима из конкурсне документације.

27. ДОДАТНА ОБЈАШЊЕЊА У ВЕЗИ ПОНУДА

Наручилац може да захтева од понуђача додатна објашњења која ће му помоћи при прегледу, вредновању и упоређивању понуда, а може да врши и контролу односно увид код понуђача односно његовог подизвођача.

28. ОБУСТАВА ПОСТУПКА

Наручилац ће донети одлуку о обустави поступка јавне набавке на основу извештаја о стручној оцени понуда, уколико нису испуњени услови за доделу уговора.

Наручилац може да обустави поступак из објективних и доказивих разлога, који се нису могли предвидети у време покретања поступка и који онемогућавају да се започети поступак оконча односно услед којих је престала потреба наручиоца за предметном набавком и иста се неће понављати у току исте буџетске године.

Наручилац ће своју одлуку о обустави јавне набавке писмено образложити, посебно наводећи разлоге обуставе поступка и исту ће доставити понуђачима у року од три дана од дана доношења одлуке.

Наручилац ће у року од пет дана од дана коначности одлуке о обустави поступка јавне набавке, објавити обавештење о обустави поступка јавне набавке.

29. ЗАШТИТА ПРАВА ПОНУЂАЧА

Захтев за заштиту права може да поднесе заинтересовано лице односно свако лице које има интерес да закључи конкретан уговор о јавној набавци.

Захтев за заштиту права може се поднети у току целог поступка јавне набавке, против сваке радње наручиоца, осим ако овим законом није другачије одређено.

Захтев за заштиту права се подноси Републичкој комисији, а предаје наручиоцу.

Захтев за заштиту права којим се оспорава врста поступка, садржина позива за подношење понуда или конкурсне документације сматраће се благовременим ако је примљен од стране наручиоца три дана пре истека рока за подношење понуда, без обзира на начин достављања.

У случају подношења захтева за заштиту права из претходног става, долази до застоја рока за подношење понуда.

После доношења одлуке о додели уговора, рок за подношење захтева за заштиту права је пет дана од дана пријема одлуке.

О поднетом захтеву за заштиту права наручилац обавештава све учеснике у поступку јавне набавке, односно објављује обавештење о поднетом захтеву на Порталу јавних набавки, најкасније у року од два дана од дана пријема захтева за заштиту права.

Подносилац захтева за заштиту права дужан је да на одређени рачун буџета Републике Србије уплати таксу из члана 156. став 1. Закона, у износу од 40.000,00 динара, сврха уплате: Републичка административна такса, за јавну набавку **број ЈНМВ 1.1.1-14-добра по позиву број 1.1.1-14/4.** Прималац буџет Републике Србије **за *јавну набвку рачунарска опрема и материјал број ЈНМВ 1.1.1-14-добра по позиву број 1.1.1-14/4.Прималац*** буџет Републике Србије

30. ДОДАТНО ОБЕЗБЕЂЕЊЕ

Наручилац ће понуду понуђача који је на списку негативних референци одбити као неприхватљиву ако је предмет јавне набавке истоврстан предмету за који је понуђач добио негативну референцу.

Ако предмет јавне набавке није истоврстан предмету за који је понуђач добио негативну референцу, наручилац ће захтевати додатно обезбеђење испуњења уговорних обавеза.

Додатно обезбеђење ће бити у вредности од 15% од вредности уговора.

31. ОДЛУКА О ДОДЕЛИ УГОВОРА

На основу извештаја о стручној оцени понуда, наручилац доноси одлуку о додели уговора, у року одређеном у позиву за подношење понуда.

Наручилац доноси Одлуку о додели уговора у року од 10 дана од дана отварања понуда.

Наручилац је дужан да одлуку о додели уговора достави свим понуђачима у року од три дана од дана доношења.

Ако се одлука доставља непосредно, електронском поштом или факсом, понуђач је дужан да потврди пријем одлуке.

Уколико понуђач одбије пријем одлуке, сматра се да је одлука достављена дана када је пријем одбијен.

32. РОК ЗА ЗАКЉУЧЕЊЕ УГОВОРА

Наручилац ће закључити уговор о јавној набавци, након доношења одлуке о додели уговора.Уговор се закључује са понуђачем којем је додељена одлука о додели уговора у року од 8 дана од дана протека рока за подношење захтева за заштиту права.

Наручилац може и пре истека рока за подношење захтева за заштиту права закључити уговор о јавној набавци ако је у поступку поднета само једна понуда .

Ако понуђач којем је додељен уговор одбије да закључи уговор о јавној набавци, наручилац може да закључи уговор са првим следећим најповољнијим понуђачем.

Ако је због методологије доделе пондера потребно утврдити првог следећег најповољнијег понуђача, наручилац ће поново извршити стручну оцену понуда и донети одлуку о додели уговора.

Обавештење о закљученом уговору о јавној набавци наручилац ће објавити у року од 5 дана од дана закључења уговора.

VI ОБРАЗАЦ ПОНУДЕ са техничком спецификацијом

Понуда бр. _____од _____ године, за јавну набавку број 1.1.1-14

Понуђач може понудити компоненте другачијих карактеристика, што ће навести у следећим табелама али понуђена добра морају имати све минимално захтеване карактеристике из техничке спецификације саме конкурсне документације.

Врста	Техничке карактеристике	Понуђени модел
Сервер 1	Brand name серверски рачунар са четворојезгарним процесором брзине минимум 3,10 GHz, меморија 32GB , 4 хард диска капацитета 1TB, "Dynamic Smart Array B120i" контролер, оптички уређај DVD резач, 2* 10/100/1000 мрежне картице, могућност управљања инфраструктуром сервера на даљину, миди кућиште са напајањем од минимум 350W истог произвођача као и сервер, тастатура и миш, инсталиран "Linux" серверски оперативни систем „UBUNTU“ са потребним сервисима	
Сервер 2	Brand name серверски рачунар са четворојезгарним процесором брзине минимум 3,10 GHz, меморија 16GB, 2 хард диска капацитета 1TB, "Dynamic Smart Array B120i" контролер, оптички уређај DVD резач, 2* 10/100/1000 мрежне картице, могућност управљања инфраструктуром сервера на даљину, миди кућиште са напајањем од минимум 350W истог произвођача као и сервер, тастатура и миш, инсталиран "Linux" оперативни систем	
UPS 1	Самостојећи уређај за непрекидно напајање Бранд наме произвођача, снаге 360W, 6 x IEC-320 C13, минимална аутономија рада при оптерећењу од 60% 6-8 минута, аутоматско регулисање напона и искључивање софтвера, повезивање преко "USB" порта.	

Рачунар 1	Персонални рачунар базиран на двојезгарном процесору израђеном у 22nm технологији брзине минимум 2,9GHz, са минимум 3MB интерне кеш меморије и 64- битним сетом инструкција, адекватна матична плоча, са интегрисаном графичком картицом која подржава резолуцију 1920*1080, интегрисана мрежна картица 10/100/1000, минимално 1 серијски и 1 паралелни порт, радна меморија 4GB брзине 1600 MHz, хард диск 500GB, оптички уређај DVD резач, миди кућиште са напајањем од минимум 500W, тастатура и миш са "USB конектором	
Рачунар 2	Персонални рачунар базиран на двојезгарном процесору, брзине минимум 2,4GHz, адекватна матична плоча, са интегрисаном графичком картицом која подржава резолуцију 1920*1080, видео излаз HDMI и VGA, интегрисана мрежна картица 10/100/1000, минимално 1 серијски порт, USB порт 3.0 sa "UASP" подршком, 4 x USB 2.0 порта, радна меморија 4GB брзине 1333 MHz, хард диск 320GB, оптички уређај DVD резач, миди кућиште са напајањем од минимум 500W, тастатура и миш са "USB конектором	
Монитор 1	Монитор TFT LCD, 21.5" са подржаном "Full HD" резолуцијом (1.920 x 1.080) са LED позадинским осветљењем, однос страница 16:9, контраст 3.000:1, осветљење минимално 250cd/m² , одзив 6ms, угао гледања: 178° / 178°, VGA улаз, DVI улаз, "Antiflicker" технологија подржана	
Монитор 2	Монитор TFT LCD, 23.6" са подржаном "Full HD" резолуцијом (1.920 x 1.080) са LED позадинским осветљењем, однос страница 16:9, контраст 1.000:1, осветљење минимално 250cd/m² , одзив 6ms, угао гледања: 170° / 160°, VGA улаз, DVI улаз	
Штампач 1	Монохроматски ласерски штампач, А4 формат,резолуција 1200 x 1200 тачака по инчу, брзина штампе минимум 18 страна у минути, са смештајном фиоком за папир капацитета 150 листова, 8MB меморије, USB прикључак, максималан број одштампаних страна 5000 месечно	

Штампач 2	Монохроматски ласерски штампач, А4 формат, 128MB меморије, ефективна резолуција 1200 тачака по инчу, брзина штампе минимум 25 страна у минути, са улазном фиоком за папир капацитета 250 листова, излазном фиоком за папир капацитета 150 листова , USB прикључак, Ethernet 10/100Base-TX прикључак, максималан број одштампаних страна 8000 месечно	
Штампач 3	Колор ласерски штампач, А4 формат, 128MB меморије, са мрежним прикључком, могућност штампе са мобилних уређаја , брзина штампе минимум 14 страна у минути, са смештајном фиоком за папир капацитета 150 листова, USB2.0 прикључак, Ethernet 10/100Base-TX прикључак, максималан број одштампаних страна 8000 месечно, препоручена штампа 250-1500 месечно.	
Штампач 4	Мултифункцијски ласерски штампач, монохроматски, штампач/копир/скенер, А4 формат, 128MB меморије, резолуција 600x600 тачака по инчу, брзина штампе минимум 20 страна у минути, са улазном фиоком за папир капацитета 150 листова, излазном фиоком за папир капацитета 100 листова, ЛЦД екран, могућност штампе са мобилних уређаја, USB2.0 прикључак, могућност бежичног повезивања, максималан број одштампаних страна 8000 месечно	
Switch 1	Бранд наме Layer 2 Switch sa 24 ауто-сензитивна 10/100/1000 порта+2 SFP порта 100/1000, Web managed, QoS, VLAN, меморија 128MB, Switching capacity 52GBps, са опремом за монтажу у орман	
Switch 2	Бранд наме Switch са 8 ауто-сензитивних 10/100/1000 портова, unmanaged, QoS, са опремом за монтажу у орман	
MO1	RACK orman nazidni 19"/6U sa montažom	
MO2	PATCH PANEL 19"/1U za 24 modula , prazan - Schrack sa ugradnjom i montažom modula i kablova	
MO3	RJ45 UTP modul, Cat. 5e, toolless - са уградњом	
MO4	Хоризонтални организатор каблова 19"/1U са уградњом	
MO5	UTP patch kabl Cat. 5e, дужине 1m са уградњом	

МО6	UTP patch kabl Cat. 5e, дужине 2m са уградњом	
МО7	UTP patch kabl Cat. 5e, дужине 3m са уградњом	
МО8	UTP patch kabl Cat. 5e, дужине 5m са уградњом	
МО9	U/UTP kabel Cat. 5e, 300 MHz, PVC са уградњом	
МО10	ПОК каналице 30x20mm са уградњом	
МО11	ПОК каналице 40x40mm са уградњом	
МО12	ПОК каналице 110x60mm са уградњом	
МО13	Nazidna kutija, 80x80mm са уградњом	
МО14	Maska za nazidnu kutiju za RJ45, single - Schrack са уградњом	

а) ОПШТИ ПОДАЦИ О ПОНУЂАЧУ

ПОСЛОВНО ИМЕ ИЛИ СКРАЋЕНИ НАЗИВ ИЗ ОДГОВАРАЈУЋЕГ РЕГИСТРА	
АДРЕСА ПОНУЂАЧА	
МАТИЧНИ БРОЈ ПОНУЂАЧА	
(ПИБ)	
ИМЕ ОСОБЕ ЗА КОНТАКТ	
E-MAIL ПОНУЂАЧА	
ТЕЛЕФОН	
ТЕЛЕФАКС	
БРОЈ РАЧУНА ПОНУЂАЧА И НАЗИВ БАНКЕ	
ЛИЦЕ ОВЛАШЋЕНО ЗА ПОТПИСИВАЊЕ УГОВОРА	

Понуђач је дужан да у понуди наведе интернет страницу на којој су подаци, који су тражени у оквиру услова и доказа из конкурсне документације јавно доступни - ако физички не доставља у понуди захтеване доказе.

_____

_____

_____

Напомена: **Табелу „Подаци о понуђачу/носилац посла“ попуњава понуђач који наступа самостално или понуђач који наступа са подизвођачем као и члан групе понуђача који је носилац посла у заједничкој понуди**

б) ПОНУДУ ПОДНОСИ:

А) САМОСТАЛНО
Б) СА ПОДИЗВОЂАЧЕМ
В) КАО ЗАЈЕДНИЧКУ ПОНУДУ

Напомена: заокружити начин подношења понуде и уписати податке о подизвођачу, уколико се понуда подноси са подизвођачем, односно податке о свим учесницима заједничке понуде, уколико понуду подноси група понуђача

в) ПОДАЦИ О ПОДИЗВОЂАЧУ

1.	**НАЗИВ ПОДИЗВОЂАЧА**	
	АДРЕСА	
	МАТИЧНИ БРОЈ	
	ПИБ	
	E-MAIL	
	ТЕЛЕФОН	
	ИМЕ ОСОБЕ ЗА КОНТАКТ	
	ПРОЦЕНАТ ОД УКУПНЕ ВРЕДНОСТИ НАБАВКЕ (НАЈВИШЕ	

	ДО 50%) КОЈИ ЋЕ ИЗВРШИТИ ПОДИЗВОЂАЧ	
	ДЕО ПРЕДМЕТА НАБАВКЕ КОЈИ ЋЕ ИЗВРШИТИ ПОДИЗВОЂАЧ	
2.	**НАЗИВ ПОДИЗВОЂАЧА**	
	АДРЕСА:	
	МАТИЧНИ БРОЈ:	
	ПИБ	
	E-MAIL	
	ТЕЛЕФОН:	
	ИМЕ ОСОБЕ ЗА КОНТАКТ:	
	ПРОЦЕНАТ ОД УКУПНЕ ВРЕДНОСТИ НАБАВКЕ (НАЈВИШЕ ДО 50%) КОЈИ ЋЕ ИЗВРШИТИ ПОДИЗВОЂАЧ::	
	ДЕО ПРЕДМЕТА НАБАВКЕ КОЈИ ЋЕ ИЗВРШИТИ ПОДИЗВОЂАЧ:	

Понуђач је дужан да у понуди наведе интернет страницу на којој су подаци, који су тражени у оквиру услова и доказа из конкурсне документације јавно доступни - ако физички не доставља у понуди захтеване доказе.

_____

_____

_____

Напомена:

Табелу „Подаци о подизвођачу“ попуњавају само они понуђачи који подносе понуду са подизвођачем, а уколико има већи број подизвођача, потребно је да се наведени образац копира у довољном броју примерака, да се попуни и достави за сваког подизвођача

ПОДАЦИ О УЧЕСНИКУ У ЗАЈЕДНИЧКОЈ ПОНУДИ

1.	**НАЗИВ УЧЕСНИКА У ЗАЈЕДНИЧКОЈ ПОНУДИ:**	
	АДРЕСА:	
	МАТИЧНИ БРОЈ:	
	(ПИБ)	
	E-MAIL	
	ТЕЛЕФОН:	
	ИМЕ ОСОБЕ ЗА КОНТАКТ:	
2.	**НАЗИВ УЧЕСНИКА У ЗАЈЕДНИЧКОЈ ПОНУДИ:**	
	АДРЕСА:	
	МАТИЧНИ БРОЈ:	
	ПИБ	
	E-MAIL	
	ТЕЛЕФОН:	
	ИМЕ ОСОБЕ ЗА КОНТАКТ:	
3.	**НАЗИВ УЧЕСНИКА У ЗАЈЕДНИЧКОЈ ПОНУДИ:**	
	АДРЕСА:	

	МАТИЧНИ БРОЈ:	
	ПИБ	
	E-MAIL	
	ТЕЛЕФОН:	
	ИМЕ ОСОБЕ ЗА КОНТАКТ:	

Понуђач је дужан да у понуди наведе интернет страницу на којој су подаци, који су тражени у оквиру услова и доказа из конкурсне документације јавно доступни - ако физички не доставља у понуди захтеване доказе.

_____

_____

_____

Напомена:

Табелу „Подаци о учеснику у заједничкој понуди“ попунити само у случају да понуду подноси група понуђача (заједничка понуда).

Наведени образац копирати, попунити и доставити за сваког понуђача који је члан групе понуђача

I ПОНУЂЕНА ЦЕНА без ПДВ и са ПДВ-ом – у цену је урачунат превоз на адресу наручиоца и уградња рачунарске опреме и материјала према приложеној блок шеми

Врста	ЈМ	Количина	Јединична цена без ПДВ	Укупно вредност без ПДВ
Сервер 1	kom	**1**		
Сервер 2	kom	**1**		
UPS 2	kom	**6**		
Рачунар 1	kom	**20**		
Рачунар 2	kom	**5**		
Монитор 1	kom	**15**		
Монитор 2	kom	**10**		
Штампач 1	kom	**12**		
Штампач 2	kom	**2**		
Штампач 3	kom	**1**		
Штампач 4	kom	**2**		
Switch 1	kom	**4**		
Switch 2	kom	**1**		
МО 1	kom	**3**		
МО 2	kom	**4**		
МО 3	kom	**100**		
МО 4	kom	**12**		
МО 5	kom	**95**		
МО 6	kom	**20**		
МО 7	kom	**30**		
МО 8	kom	**30**		
МО 9	m	**1500**		
МО 10	m	**300**		
МО 11	m	**150**		
МО 12	m	**20**		
МО 13	kom	**50**		
МО 14	kom	**50**		

УКУПНА ЦЕНА БЕЗ ПДВ..... _____
ПДВ..... _____
УКУПНА ЦЕНА СА ПДВ..... _____

II РОК ВАЖЕЊА ПОНУДЕ_____дана од дана отварања понуда.

(рок важења понуде не може бити краћи од 30 дана од дана отварања, у супротном понуда ће бити одбијена као неприхватљива).

III РОК ИСПОРУКЕ у року од 15 дана дана од закључења уговора)

IV ГАРАНТНИ РОК _____ месеци од дана записничке примопредаје добара.

У _____

Дана _____ 2014.године **ПОНУЂАЧ**

_____

(Име и презиме овлашћеног лица)

М.П **_____**

(Потпис овлашћеног лица)

Напомена: Уколико понуду подноси понуђач који наступа самостално, понуду потписује и оверава овлашћено лице понуђача

Уколико понуду подноси понуђач са подизвођачем понуду потписује и оверава овлашћено лице понуђача

Уколико понуду подноси група понуђача (заједничка понуда) понуду потписује и оверава члан групе који је носилац посла односно његово овлашћено лице

VII МОДЕЛ УГОВОРА

На основу члана 112. Закона о јавним набавкама („Сл.Гласник РС“ бр.124/12), те Одлуке о додели јавне набавке (навешће се у уговору).године, закључује се

У Г О В О Р
О ЈАВНОЈ НАБАВЦИ МАЛЕ ВРЕДНОСТИ
БР. _____

УГОВОРНЕ СТРАНЕ:
1) Специјална болница за плућне болести "Др Васа Савић" Зрењанин, (у даљем тексту: НАРУЧИЛАЦ), матични број:08671923, ПИБ:101161066, које заступа директор Prim. mr med. sc.dr Светлана Јовановић, с једне стране и

2)ДОБАВЉАЧ ДОБАРА **_____из_____,** _____, матични број _____ ПИБ _____, (у даљем тексту: ДОБАВЉАЧ) које заступа _____ с друге стране

Члан 1.

Уговорне стране сагласно констатују:
- да је Наручилац, на основу члана 39. Закона о јавним набавкама („Службени гласник РС”, број 124/2012), спровео поступак јавне набавке мале вредности рачунарске опреме и материјала, број:ЈНМВ 1.1.1-14
- да је Довављач дана _____године доставио понуду заведену код Добављача под бројем _____ од _____. године,
- да понуда Добављача у потпуности одговара захтеваним техничким карактеристикама из конкурсне документације;

Члан 2.

Предмет овог уговора је набавка рачунарске опреме и материјала, по прихваћеној понуди Добављача број _____ од _____ године.

Цена рачунарске опреме и материјала захтеваних техничких карактеристика је, без обрачунатог ПДВ-а:
_____ динара

(словима:_____/100)

А са обрачунатим ПДВ-ом је:
_____ динара

(словима:_____/100)
Износ обрачунатог ПДВ-а пада на терет Наручиоца.

Члан 3.

Добављач дужан да најдуже у року од 15 дана од дана потписивања овог уговора изврши испоруку и уградњу рачунарске опреме и материјала према приложеној блок шеми која је предмет овог уговора.

Члан 4.

Укупно уговорену цену из члана 2. овог уговора Наручилац ће уплатити на текући рачун Добављача број: _____ , код пословне банке:_____ у року од _____ дана од _____.

Члан 5.

Добављач гарантује за квалитет и функционалност рачунарске опреме и материјала у гарантном периоду који износи _____. У гарантном периоду Добавњач се обавезује да о свом трошку отклони све недостатке.

Члан 6.

Све евентуалне спорове који настану из или поводом овог уговора, уговорне стране ће покушати да реше споразумно.
Уколико спорови између Наручиоца и Добављача не буду решени споразумно, уговара се надлежност надлежног суда у Зрењанину.

Члан 7.

Уговорне стране сагласно изјављују да су уговор прочитале, разумеле и да уговорне одредбе у свему представљају израз њихове стварне воље.

Члан 8.

Уговор је сачињен у 4 (четири) истоветна примерка од којих свака страна задржава по два примерка.

ЗА ДОБАВЉАЧА

_____

ЗА НАРУЧИОЦА - ДИРЕКТОР

_____

Prim. mr med. sc.dr Светлана Јовановић

VIII ОБРАЗЦИ

ОБРАЗАЦ 1

ИЗЈАВА О ИСПУЊЕНОСТИ УСЛОВА ЗА УЧЕШЋЕ ПОСТУПКУ ЈАВНЕ НАБАВКЕ

У складу са чланом 77. став 4. Закона о јавним набавкама („Сл. гласник РС“ бр.124/12),

_____ из _____ даје

(Назив понуђача)

И З Ј А В У

Изјављујем да сам упознат са свим захтевима и условима јавне набавке, садржаним у позиву и конкурсној документацији Специјалне болнице за плућне болести "Др Васа Савић" Зрењанин за набавку рачунарске опреме и материјала, број ЈНМВ 1.1.1-14

да за исту, као понуђач, у потпуности испуњавам услове предвиђене чланом 75. и чланом 76 Закона о јавним набавкама, и то:

- да смо регистровани за обављање делатности које је предмет набавке;
- да нисмо осуђивани за неко од кривичних дела као члан организоване криминалне групе, да није осуђиван за кривична дела против привреде, кривична дела против животне средине, кривично дело примања или давања мита, кривично дело преваре,
- да нам није изречена мера забране обављања делатности,
- да смо измирили доспеле порезе, доприносе и друге јавне дажбине у складу са прописима Републике Србије,
- да располажемо довољним финансијским капацитетом ,
- да располажемо довољним пословним капацитетом ,
- да располажемо довољним кадровским капацитетом потребним .

Као овлашћено лице за заступање понуђача одговорно изјављујем да су све информације садржане у понуди истините и прихватам законску одговорност и искључење из поступка уколико се утврди да су исте нетачне.

У случају сумње у истинитост навода понуде, преузимам обавезу да, на захтев Наручиоца, у року од 2 (два) дана од дана пријема захтева, доставим Наручиоцу тражене доказе којима се потврђује веродостојност података датих у понуди.

Дана, _____ године

Понуђач:

_____

(име, презиме и потпис одговорног лица)

М.П.

Доказ доставља понуђач када доставља самосталну понуду и у ситуацији када доставља понуду са подизвођачем

ОБРАЗАЦ 2

ИЗЈАВА О ИСПУЊЕНОСТИ УСЛОВА ЗА УЧЕШЋЕ ПОСТУПКУ ЈАВНЕ НАБАВКЕ ЗА ПОДИЗВОЂАЧА

ИЗ ЧЛАНА 75. СТАВ 1. ЗЈН

У складу са чланом 77. став 4. Закона о јавним набавкама („Сл. гласник РС“ бр.124/12),

_____ из _____ даје

(Назив подизвођача)

И З Ј А В У

Изјављујем да сам упознат са свим захтевима и условима јавне набавке, садржаним у позиву и конкурсној документацији Специјалне болнице за плућне болести "Др Васа Савић" Зрењанин за набавку рачунарске опреме и материјала, број ЈНМВ 1.1.1-14

да за исту, као понуђач, у потпуности испуњавам услове предвиђене чланом 75. Закона о јавним набавкама, и то:

- да смо регистровани за обављање делатности које је предмет набавке;
- да нисмо осуђивани за неко од кривичних дела као члан организоване криминалне групе, да није осуђиван за кривична дела против привреде, кривична дела против животне средине, кривично дело примања или давања мита, кривично дело преваре,
- да нам није изречена мера забране обављања делатности,
- да смо измирили доспеле порезе, доприносе и друге јавне дажбине у складу са прописима Републике Србије,

Као овлашћено лице за заступање понуђача одговорно изјављујем да су све информације садржане у понуди истините и прихватам законску одговорност и искључење из поступка уколико се утврди да су исте нетачне.

У случају сумње у истинитост навода понуде, преузимам обавезу да, на захтев Наручиоца, у року од 2 (два) дана од дана пријема захтева, доставим Наручиоцу тражене доказе којима се потврђује веродостојност података датих у понуди.

Дана, _____ године

Понуђач:

_____

(име, презиме и потпис одговорног лица)

М.П.

Копитрати за сваког подизвођач

ОБРАЗАЦ 3

ОБРАЗАЦ ИЗЈАВЕ О ИСПУЊЕНОСТИ УСЛОВА ЗА УЧЕШЋЕ ПОСТУПКУ ЈАВНЕ НАБАВКЕ ЗА ЧЛАНА ГРУПЕ

У складу са чланом 77. став 4. Закона о јавним набавкама („Сл. гласник РС“ бр.124/12),

_____ из _____ даје

(Назив члана групе понуђача)

И З Ј А В У

Изјављујем да сам упознат са свим захтевима и условима јавне набавке, садржаним у позиву и конкурсној документацији Специјалне болнице за плућне болести "Др Васа Савић" Зрењанин за набавку рачунарске опреме и материјала, број ЈНМВ 1.1.1-14

да за исту, као понуђач, у потпуности испуњавам услове предвиђене чланом 75. и чл. 76. Закона о јавним набавкама, и то:

- да смо регистровани за обављање делатности које је предмет набавке;
- да нисмо осуђивани за неко од кривичних дела као члан организоване криминалне групе, да није осуђиван за кривична дела против привреде, кривична дела против животне средине, кривично дело примања или давања мита, кривично дело преваре,
- да нам није изречена мера забране обављања делатности,
- да смо измирили доспеле порезе, доприносе и друге јавне дажбине у складу са прописима Републике Србије,
- да располажемо довољним финансијским капацитетом ,
- да располажемо довољним пословним капацитетом ,
- да располажемо довољним кадровским капацитетом .

Као овлашћено лице за заступање понуђача одговорно изјављујем да су све информације садржане у понуди истините и прихватам законску одговорност и искључење из поступка уколико се утврди да су исте нетачне.

У случају сумње у истинитост навода понуде, преузимам обавезу да, на захтев Наручиоца, у року од 2 (два) дана од дана пријема захтева, доставим Наручиоцу тражене доказе којима се потврђује веродостојност података датих у понуди.

Дана, _____ године

Понуђач:

_____

(име, презиме и потпис одговорног лица)

М.П.

Образац изјаве копирати у довољном броју примерака за сваког члана групе понуђача

ОБРАЗАЦ 4

ОБРАЗАЦ ИЗЈАВЕ О ПОШТОВАЊУ ОБАВЕЗА

из чл.75 ст.2 ЗЈН

У складу са чланом 75. став 2. Закона о јавним набавкама(„Службени гласник РС“ број 124/12),

_____ из _____ дајем

(Назив понуђача, подизвођача, члана групе понуђача)

ИЗЈАВУ

При састављању понуде за набавку рачунарске опреме и материјала, број ЈНМВ 1.1.1-14, Наручиоца Специјалне болнице за плућне болести "Др Васа Савић" Зрењанин , поштовали смо обавеза које произлазе из важећих прописа о заштити на раду, запошљавању и условима рада, заштити животне средине и интелектуалне својине.

Дана, _____ године

Понуђач:

_____

(име, презиме и потпис одговорног лица)

М.П.

Образац изјаве копирати у довољном броју примерака за сваког члана групе понуђача , као и за сваког подизвођача

ОБРАЗАЦ 5

ОБРАЗАЦ ИЗЈАВЕ О ПОДНОШЕЊУ НЕЗАВИСНЕ ПОНУДЕ

У складу са чланом 26, 61. став 4.тачка 9.Закона о јавним набавкама („Службени гласник РС“124/12) и чланом 6. и 20. Правилника о обавезним елементима конкурсне документације у поступцима јавних набавки и начину доказивања испуњености услова („Службени гласник РС“29/2013),

_____ из _____ дајем

(Назив понуђача, подизвођача, члана групе понуђача)

И З Ј А В У

да је понуду за набавку рачунарске опреме и материјала, број ЈНМВ 1.1.1-14, Наручиоца Специјалне болнице за плућне болести "Др Васа Савић" Зрењанин, поднео **независно**, без договора са другим понуђачима или заинтересованим лицима.

Дана, _____ године

Напомена:

У случају постојања основане сумње у истинитост изјаве о независној понуди, наручилац ће

одмах обавестити организацију надлежну за заштиту конкуренције.Организација надлежна за заштиту конкуренције може понуђачу, односно заинтересованом лицу, изрећи меру забране учешћа у поступку јавне набавке ако утврди да је понуђач, односно заинтересовано лице, повредило конкуренцију у поступку јавне набавке у смислу закона којим се уређује заштита конкуренције. Мера забране учешћа у поступку јавне набавке може трајати до две године.Повреда конкуренције представља негативну референцу, у смислу члана 82. став 1.

Образац изјаве копирати у довољном броју примерака за сваког члана групе понуђача , као и за сваког подизвођача

ОБРАЗАЦ 6

МЕНИЧНО ОВЛАШЋЕЊЕ

ЗА ДОБРО ИЗВРШЕЊЕ ПОСЛА

ДУЖНИК –Издавалац менице

Назив:_____

Седиште/ Адреса:_____

Матични број:_____ **ПИБ:**_____

Текући рачун:_____

Пословна банка:_____

ИЗДАЈЕ: МЕНИЧНО ОВЛАШЋЕЊЕ за корисника сопствене менице,

КОРИСНИК (Поверилац)

Специјална болница за плућне болести „Др Васа Савић“, Петефијева 4, 23000 Зрењанин

Матични број _____, **ПИБ:**_____

Текући рачун _____,

Дужник – издавалац менице предаје Вам, 1 (једну) бланко, потписану и оверену сопствену меницу, серије број _____ као гаранцију за добро извршење посла.

Бланко соло меница је издата на износ од _____ динара (10% од вредности уговора без ПДВ), за јавну набавку 1.1.1-14 број ЈН -1.1.1-14- добра по позиву број 1.1.1-14/4

Рок важења ове менице је 10 дана дужи од коначне испоруке добара.

Овлашћујемо Корисника као Повериоца, да попуни меницу за наплату и да у своју корист безусловно и неопозиво,«Без протеста» и трошкова, вансудски, може извршити наплату са свих рачуна Дужника.

Овлашћујемо банку код које имамо рачун да наплату-плаћање изврши на терет свих наших рачуна, као и да поднети налог за наплату заведе у распоред чекања у случају да

на рачуну уопште нема или нема довољно средстава или због поштовања приоритета у наплати са рачуна.

Дужник се одриче права на повлачење овог овлашћења, на опозив овог овлашћења, на стављање приговора на задужење и на сторнирање по овом основу за наплату

Меница је важећа и у случају да дође до промене лица овлашћеног за заступање и располагање средствима на текућем рачуну дужника, статусних промена, оснивања нових правних субјеката од стране Дужника.

Меница као инструмент обезбеђења за добро извршење посла може се активирати - уновчити нарочито у следећим ситуацијама ако изабрани понуђач:

- не испоштује одредбе уговора,

- не испоручи она добра која су тражена у погледу дате спецификације,

- по позиву Наручиоца не замени она добра на којима се евентуално уоче недостаци,

- не испоручи добра по ценама и врсти предвиђеним овим Уговором.

Меница је потписана од стране овлашћеног лица за заступање _____ (име и презиме) и чији се потпис налази у картону депонованих потписа код наведене банке.

На меници је стављен печат и потпис издаваоца менице.

Ово овлашћење сачињено је у 2 (два) истоветна примерка, од којих 1 (један) за дужника, а 1 (један) за Повериоца

Датум:_____

Место издавања овлашћења:_____

М.П. **Издавалац менице-дужник**

_____

Потпис и печат овлашћеног лица

Напомена

-Ако понуду подноси понуђач самостално образац потписује и оверава сам понуђач –његово овлашћено лице

-Ако понуду подноси понуђач са подизвођачем образац потписује и оверава сам понуђач – његово овлашћено лице

- Ако понуду подноси група понуђача (заједничка понуда) образац потписује и оверава овлашћени члан групе понуђача–његово овлашћено лице.

ОБРАЗАЦ 7

СТРУКТУРЕ ТРОШКОВА ПРИПРЕМАЊА ПОНУДЕ

ПОНУЂАЧА: _____

у поступку доделе уговора о јавној набавци број ЈНМВ 1.1.1-14

Ред.број	Назив трошка износ	износ	напомена
1.			
2.			
3.			
4.			
5.			
6.			
7.			
Укупно:			

УПУТСТВО ЗА ПОПУЊАВАЊЕ ОБРАСЦА СТРУКТУРЕ ТРОШКОВА ПРИПРЕМАЊА ПОНУДЕ

Сходно Члану 88. Закона о јавним набавкама („Службени гласник РС“, бр. 124/2012) и чланом 6. Правилника о обавезним елементима Конкурсне документације у поступцима јавних набавки и начину доказивања испуњености услова („Службени гласник РС“, бр. 29/2013), саставни део Конкурсне документације је Образац структура трошкова припремања понуде. Понуђач може у оквиру понуде доставити укупан износ и структуру трошкова припремања понуде. Трошкове припреме и подношења понуде сноси искључиво понуђач и не може тражити од наручиоца накнаду трошкова. Ако је поступак јавне набавке обустављен из разлога који су на страни наручиоца , наручилац је дужан да понуђачу надокнади трошкове израде узорка или модела, ако су израђени у складу са техничким спецификацијама наручиоца и трошкове прибављања средстава обезбеђења, под условом да је понуђач тражио накнаду тих трошкова у својој понуди.

Понуђач:

М.П.

_____

(име, презиме и потпис одговорног лица)

ОБРАЗАЦ 8

ИЗЈАВА ПОНУЂАЧА О ИЗВРШЕНОМ УВИДУ У ПОСТОЈЕЋУ РАЧУНАРСКУ ИНФРАСТУКТУРУ НАРУЧИОЦА

Назив и адреса понуђача _____
Место_____

Изјављујемо да смо дана _____. године, посетили Наручиоца и стекли увид у све информације које су неопходне за припрему понуде у поступку јавне набавке мале вредности, редни број набавке: број ЈНМВ 1.1.1-14. Такође, изјављујемо да смо упознати са свим условима извршења посла, и да они сада видљиви и као такви не могу бити основ за било какве накнадне промене у цени.

Такође сагласни са Блок шемом инсталације и уградње рачунарске опреме и материјала која је предмет ЈНМВ 1.1.1-14.

Представник понуђача
који је извршио увид:

_____

Представник наручиоца
који потврђује извршен увид:

_____

Датум: __ __ . __ __ . 2014.

ОБРАЗАЦ 9

СПИСАК ЗАПОСЛЕНИХ ПО КВАЛИФИКАЦИЈАМА

Ред.број	Име и презиме запосленог	Стручна спрема/ квалификација	напомена
1.			
2.			
3.			
4.			
5.			
6.			
7.			
8.			
9.			
10.			
11.			
12.			
13.			
14.			
15.			

Дана, _____ године

Понуђач:

М.П.

_____

(име, презиме и потпис одговорног лица)

Блок шема инсталације и уградње рачунарске опреме и материјала која је предмет ЈНМВ 1.1.1-14

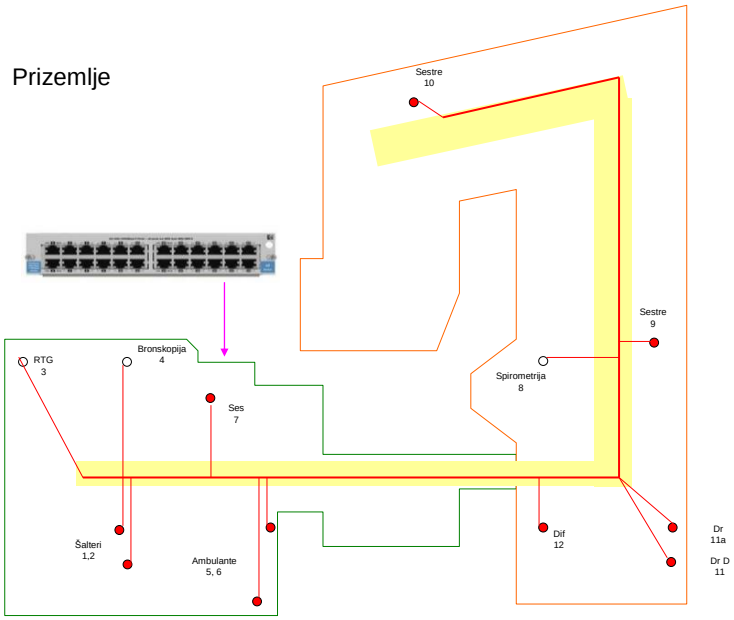

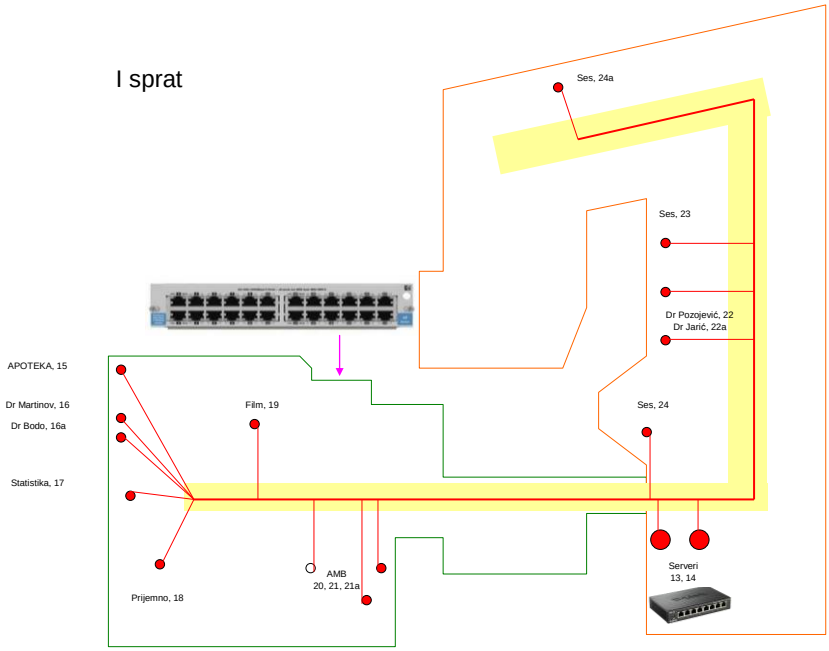

Са блок шемом инсталације рачунарске опреме и материјала сагласан понуђач:

_____

Датум: _____

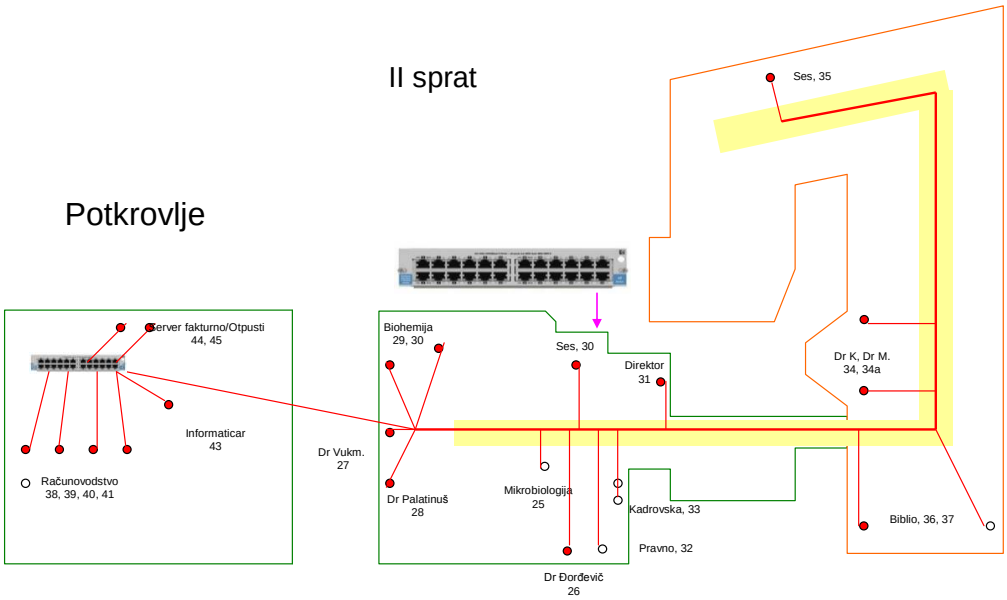

Са блок шемом инсталације рачунарске опреме и материјала сагласан понуђач:

_____

Датум: _____